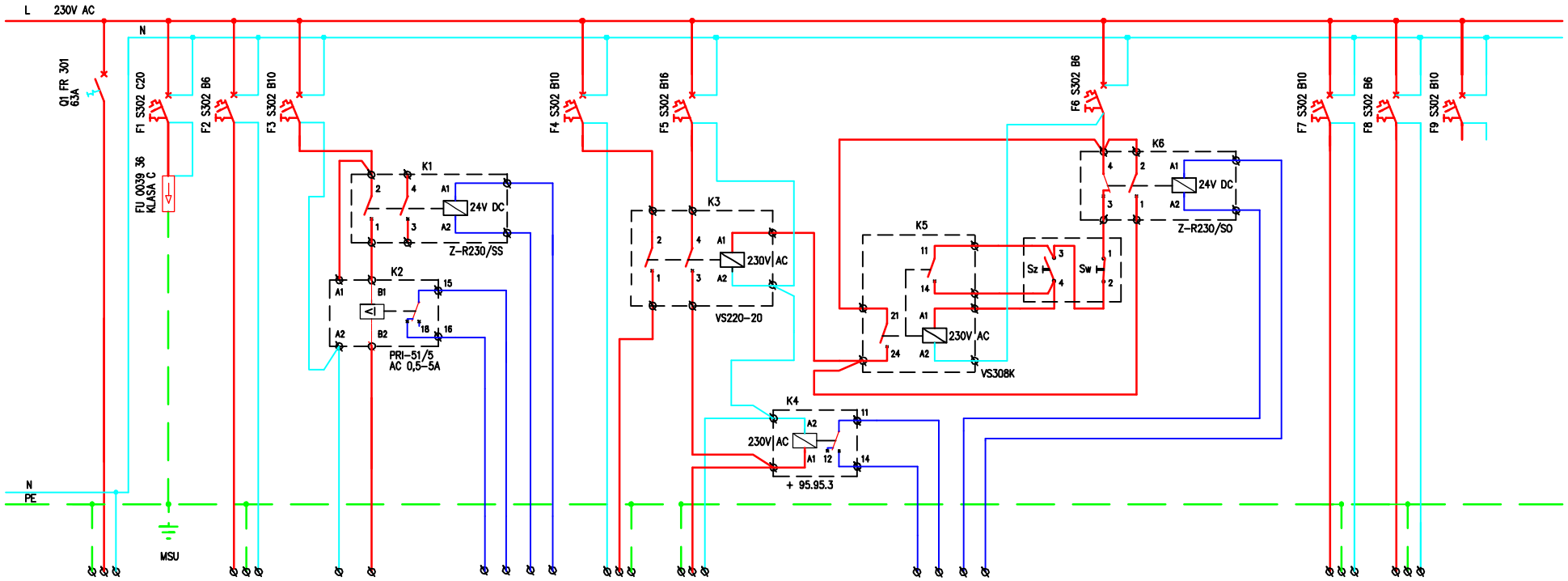

Przeznaczenie obwodu	Zasilanie z rozdzielnicy RN YKYżo 3x6	Ochronnik przeciwprzepięciowy	YKYżo 5x4 (+MX1)		Sterowanie i sygnalizacja zdalna lamp wskaźnika TWI 10	Oświetlenie drogi YKYżo 3x4	Reflektory lądowiska YKYżo 3x4		Sterowanie i sygnalizacja zdalna reflektorów lądowiska		Lampy przeszkodowe na dachu pawilonu 1H YDYżo 3x2,,5 do SE1230AC_M_LR	Grzałka w rozdzielnicy RNL	Rezerwa
			Lampa przeszkodowa na wskaźniku TWI 10	Lampy wskaźnika wiatru TWI 10	YKSY 10x1 do PS-02 (+DM2)				YKSY 10x1 do PS-02 (+DM2)				
Moc (KW)	3,28		0,05	0,68		0,13	2,4				0,02		

ZABUDOWA

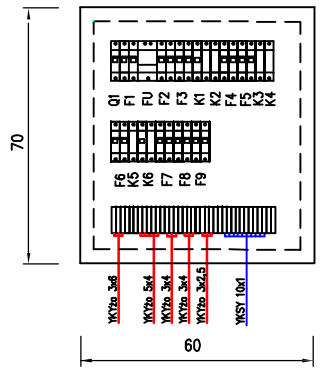

DZRZWI WEWNĘTRZNE

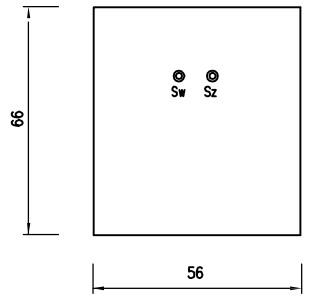

ZESTAWIENIE APARATÓW:

1. ROZŁĄCZNIK IZOLACYJNY FR 301 63A 1SZT. LEGRAND
2. WYŁĄCZNIK NADPRĄDOWY S 302 C20 1SZT. LEGRAND
3. OCHRONNIK PRZECIWPRZEPIĘCIOWY 0039 36 KLASA C 1SZT. LEGRAND
4. WYŁĄCZNIK NADPRĄDOWY S 302 B6 3SZT. LEGRAND
5. WYŁĄCZNIK NADPRĄDOWY S 302 B10 4SZT. LEGRAND
6. WYŁĄCZNIK NADPRĄDOWY S 302 B16 1SZT. LEGRAND
7. PRZEKAŹNIK Z-R230/SS 24V DC 1SZT. MOELLER
8. PRZEKAŹNIK Z-R230/SO 24V DC 1SZT. MOELLER
9. PRZEKAŹNIK 40.51 230V AC 1SZT. FINDER
10. GNIAZDO PRZEKAŹNIKA 95.95.3 1SZT. FINDER
11. STYCZNIK VS220-20 230V AC 1SZT. ELKO
12. STYCZNIK VS308K 230V AC 1SZT. ELKO
13. PRZEKAŹNIK KONTROLI PRĄDU PRI-51/5 1SZT. ELKO
14. PRZYCISK Kxz NEF 30 1SZT. PROMET
15. PRZYCISK Kxc NEF 30 1SZT. PROMET
16. ZŁĄCZKA ZUG 6MM2 20SZT. SE POKÓJ
17. ZŁĄCZKA ZUG 1,5MM2 16SZT. SE POKÓJ
18. OBUDOWA POLIESTROWA Z DRZWIAMI WEWNĘTRZNYMI IP 65 TYPU MINIPOL O WYM. 60 x 70CM 1SZT. SCHRACK

UKŁAD TN-S
SZYBKIE WYŁĄCZENIE
NAPIĘCIA ZASILANIA

DOKUMENTACJA POWYKONAWCZA

GOLLAND Sp. z o.o. 41-500 Chorzów ul.Styczyńskiego 83

Zmiana	Opis zmian	Podpis
A		
B		

Nazwa Obiektu : Przygodne miejsce dla lądowania śmigłowców sanitarnych na terenie WSS we Wrocławiu

Nr rys. E.4.04

Projektant	Krzysztof Winiak	nr upr.480/94	Data wydania 10.2011
Opracował			
Sprawdził	Inż. Jacek Socha	nr upr.79/82	

Nazwa rysunku : Instalacje elektryczne ROZDZIELNICA RNL

Skala

Nr ark. 1 | Ilość ark. 1 | Fasa DP | Zmiana