PRZEKRÓJ A-A

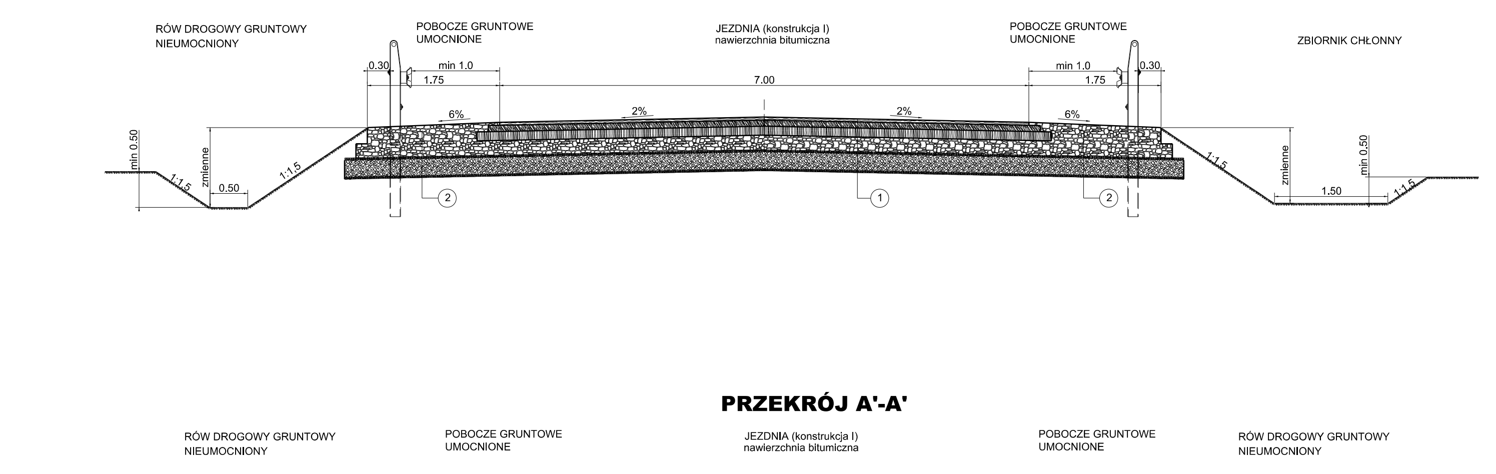

PRZEKRÓJ A'-A'

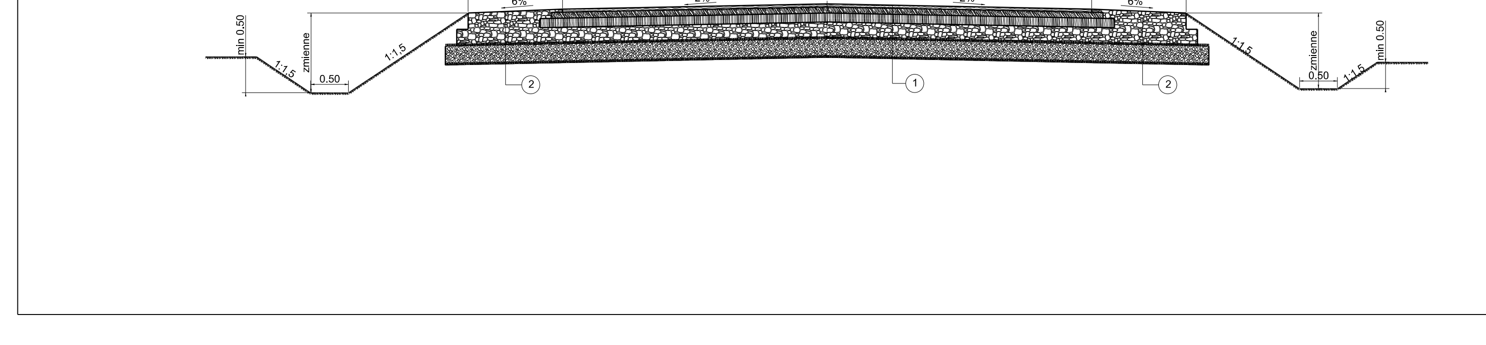

PRZEKRÓJ B-B

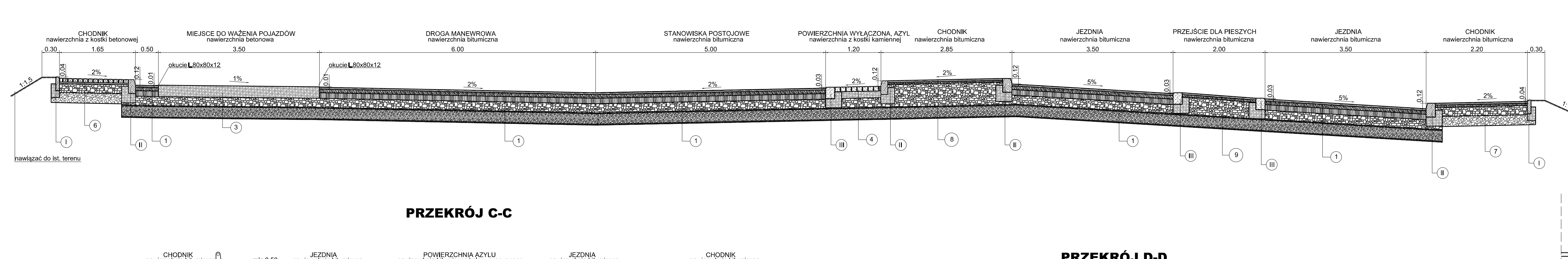

PRZEKRÓJ C-C

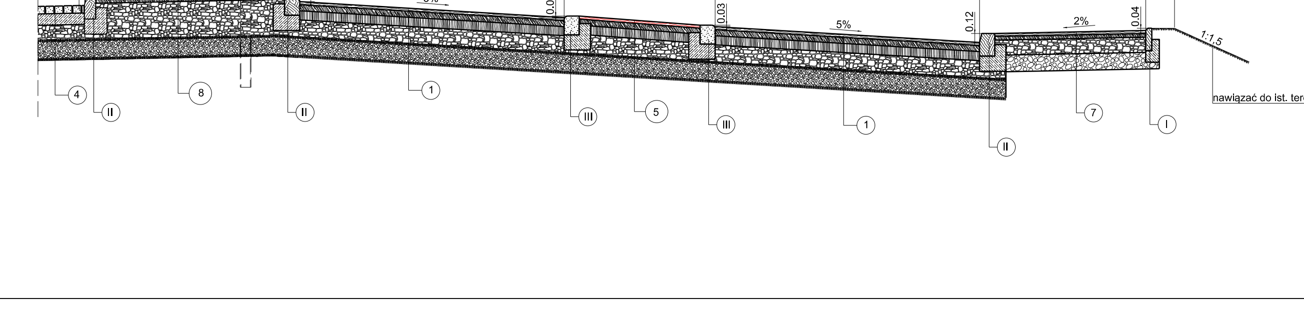

PRZEKRÓJ D-D

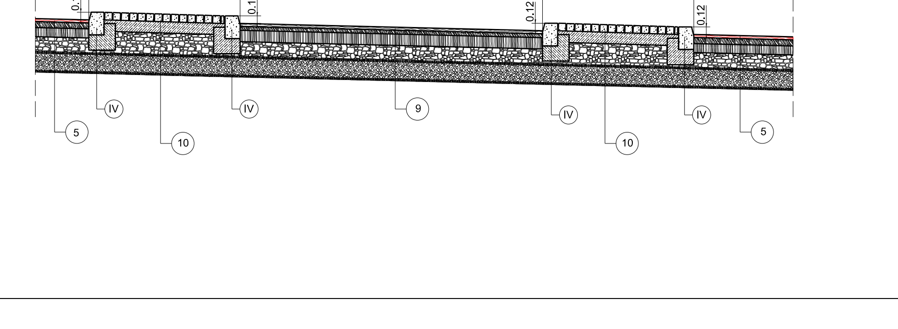

PRZEKRÓJ E-E

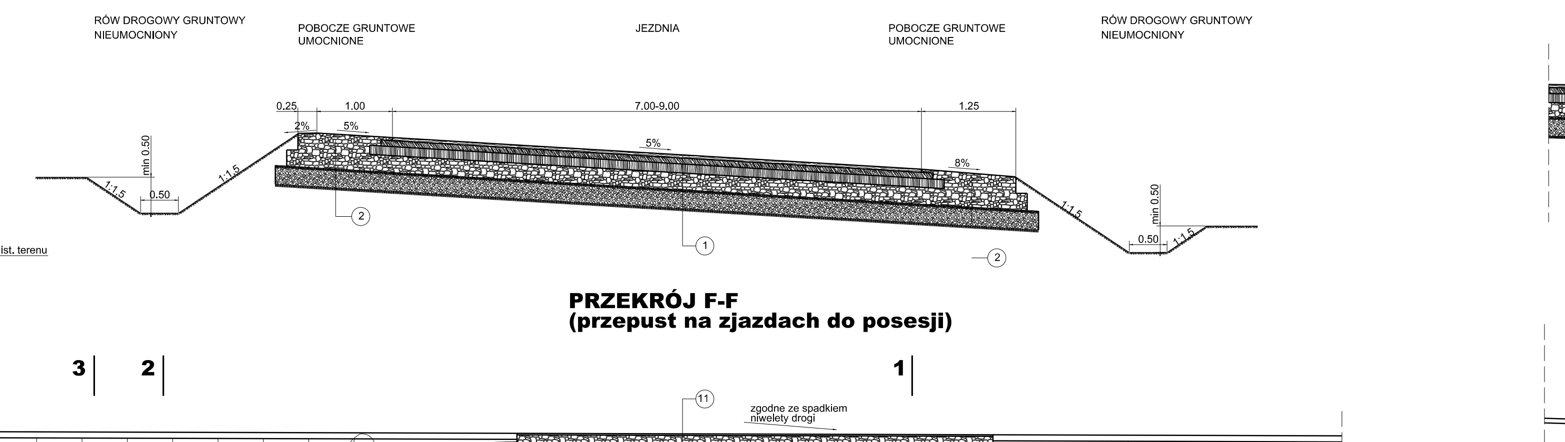

PRZEKRÓJ F-F (przepust na zjazdach do posesji)

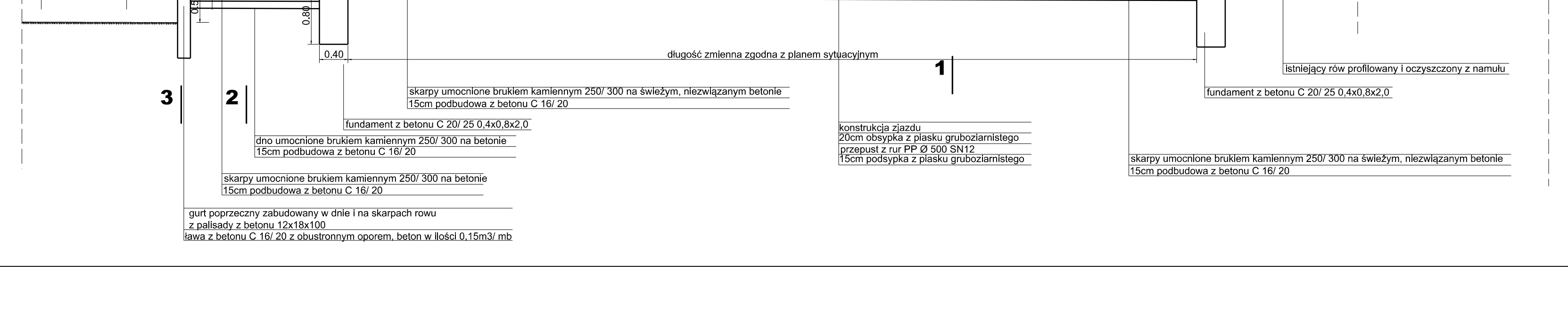

PRZEKRÓJ 1-1

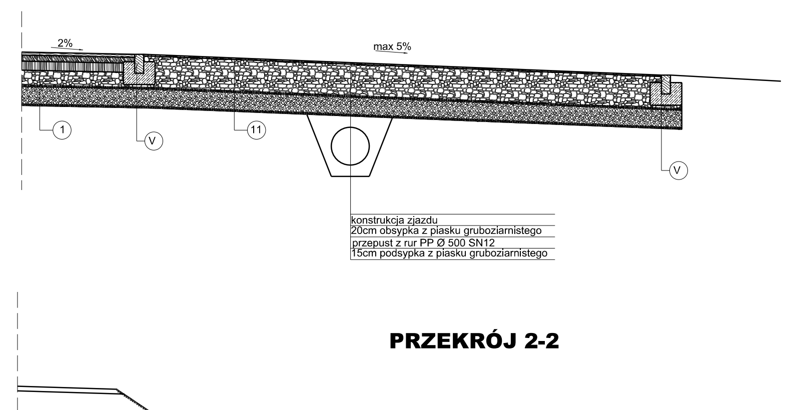

PRZEKRÓJ 2-2

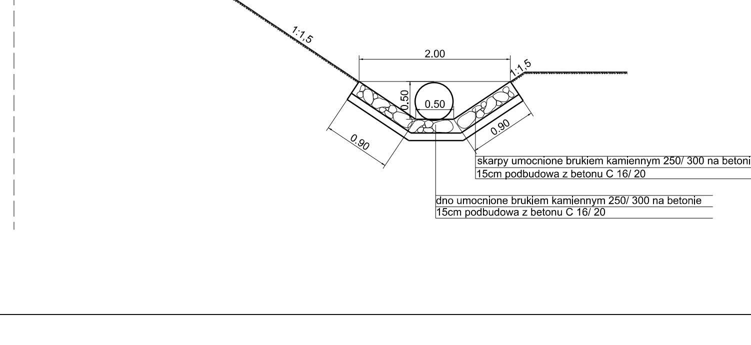

PRZEKRÓJ 3-3

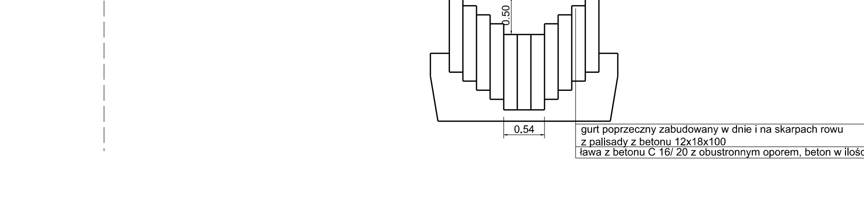

KONSTRUKCJA DROGI NA DŁUGOŚCI ODCINKA I (W KM 0+000,00-0+580,00, 0+885,00 - 1+249,02) ORAZ NA WYSOKOŚCI PARKINGU

1. KONSTRUKCJA DROGI I PARKINGU

4cm warstwa ścieralna - mastyks grysowy SMA 11
8cm warstwa wiążąca - beton asfaltowy AC16W
12cm podbudowa zasadnicza - beton asfaltowy AC 22P
22cm podbudowa pomocnicza - mieszanka niezwiązana z kruszywem $C_{50/30}$, E_2 >160MPa
georuszt trójosiowy heksogenalny typu 1, E_2 >100MPa
25cm mieszanka mineralna niezwiązana z kruszywem C_{NR} 0/31,5mm
georuszt trójosiowy heksogenalny typu 2
istniejące podłoże stabilizowane i profilowane mechanicznie E_2>25MPa

2. KONSTRUKCJA POBOCZA GRUNTOWEGO UMOCNIONEGO

46cm podbudowa zasadnicza - mieszanka niezwiązana z kruszywem $C_{50/30}$ układana w dwóch warstwach
georuszt trójosiowy heksogenalny typu 1, E_2 >100MPa
25cm mieszanka mineralna niezwiązana z kruszywem C_{NR} 0/31,5mm
georuszt trójosiowy heksogenalny typu 2
istniejące podłoże stabilizowane i profilowane mechanicznie E_2>25MPa

3. KONSTRUKCJA MIEJSCA WAŻENIA POJAZDÓW

25cm nawierzchnia - z betonu cementowego C 40/ 45 zbrojonego przeciwskurczowo siatką ze stali żebrowanej o oczkach 10x10cm śr, 10mm
22cm podbudowa pomocnicza - mieszanka niezwiązana z kruszywem $C_{50/30}$, E_2 >160MPa
georuszt trójosiowy heksogenalny typu 1, E_2 >100MPa
25cm mieszanka mineralna niezwiązana z kruszywem C_{NR} 0/31,5mm
georuszt trójosiowy heksogenalny typu 2
istniejące podłoże stabilizowane i profilowane mechanicznie E_2>25MPa

4. KONSTRUKCJA POWIERZCHNI WYŁĄCZONYCH NA WYSOKOŚCI PARKINGU

11cm nawierzchnia - kostka kamienna granitowa układana na świerzym, niezwiązanym betonie
15cm podbudowa zasadnicza z betonu cementowego C 40/ 45
23cm podbudowa pomocnicza - mieszanka niezwiązana z kruszywem $C_{50/30}$, E_2 >160MPa
georuszt trójosiowy heksogenalny typu 1, E_2 >100MPa
25cm mieszanka mineralna niezwiązana z kruszywem C_{NR} 0/31,5mm
georuszt trójosiowy heksogenalny typu 2
istniejące podłoże stabilizowane i profilowane mechanicznie E_2>25MPa

5. KONSTRUKCJA WYSEPKI JAKO POWIERZCHNI WYŁĄCZONEJ NA WYSOKOŚCI PRZEJŚCIA DLA PIESZYCH NA ŁUKU W OSI DROGI

4cm warstwa ścieralna - mastyks grysowy SMA 11 kolor czerwony
8cm warstwa wiążąca - beton asfaltowy AC16W
12cm podbudowa zasadnicza - beton asfaltowy AC 22P
25cm podbudowa pomocnicza - mieszanka niezwiązana z kruszywem $C_{50/30}$, E_2 >160MPa
georuszt trójosiowy heksogenalny typu 1, E_2 >100MPa
25cm mieszanka mineralna niezwiązana z kruszywem C_{NR} 0/31,5mm
georuszt trójosiowy heksogenalny typu 2
istniejące podłoże stabilizowane i profilowane mechanicznie E_2>25MPa

6. KONSTRUKCJA CHODNIKA DLA PIESZYCH NA WYSOKOŚCI PARKINGU

8cm nawierzchnia - kostka betonowa wibroprasowana
3cm podsypka z kruszywa łamanego o uziarnieniu ciągłym 0/ 4mm
25cm podbudowa zasadnicza z mieszanki niezwiązanej z kruszywem C_{NR} E_2 >80MPa
22cm warstwa mrozochronna z mieszanki związanej gotowym spoiwem hydraulicznym
istniejące podłoże stabilizowane i profilowane mechanicznie E_2>25MPa

7. KONSTRUKCJA CHODNIKA DLA PIESZYCH ZABUDOWANEGO NA ŁUKU DROGI WZDŁUŻ PRAWEJ KRAWĘDZI DROGI

4cm warstwa ścieralna - beton asfaltowy AC 8S
5cm warstwa wiążąca - beton asfaltowy AC 16W
25cm podbudowa zasadnicza z mieszanki niezwiązanej z kruszywem C_{NR} E_2 >80MPa
22cm warstwa mrozochronna z mieszanki związanej gotowym spoiwem hydraulicznym
istniejące podłoże stabilizowane i profilowane mechanicznie E_2>25MPa

8. KONSTRUKCJA CHODNIKA DLA PIESZYCH ZABUDOWANEGO NA ŁUKU DROGI WZDŁUŻ LEWEJ KRAWĘDZI DROGI

4cm warstwa ścieralna - beton asfaltowy AC 8S
5cm warstwa wiążąca - beton asfaltowy AC 16W
49cm podbudowa zasadnicza układana w dwóch warstwach - mieszanka niezwiązana z kruszywem $C_{50/30}$
georuszt trójosiowy heksogenalny typu 1, E_2 >100MPa
25cm mieszanka mineralna niezwiązana z kruszywem C_{NR} 0/31,5mm
georuszt trójosiowy heksogenalny typu 2
istniejące podłoże stabilizowane i profilowane mechanicznie E_2>25MPa

9. KONSTRUKCJA PRZEJŚCIA DLA PIESZYCH NA ŁUKU DROGI NA WYSOKOŚCI WYSEPKI KANALIZACYJNEJ

4cm warstwa ścieralna - mastyks grysowy SMA 11
8cm warstwa wiążąca - beton asfaltowy AC16W
12cm podbudowa zasadnicza - beton asfaltowy AC 22P
25cm podbudowa pomocnicza - mieszanka niezwiązana z kruszywem $C_{50/30}$, E_2 >160MPa
georuszt trójosiowy heksogenalny typu 1, E_2 >100MPa
25cm mieszanka mineralna niezwiązana z kruszywem C_{NR} 0/31,5mm
georuszt trójosiowy heksogenalny typu 2
istniejące podłoże stabilizowane i profilowane mechanicznie E_2>25MPa

10. KONSTRUKCJA WYSEPKI KANALILZACYJNEJ NA WYSOKOŚCI PRZEJŚCIA DLA PIESZYCH

11cm nawierzchnia - kostka kamienna granitowa układana na świerzym, niezwiązanym betonie
15cm podbudowa zasadnicza z betonu cementowego C 40/ 45
35cm podbudowa pomocnicza układana w dwóch warstwach - mieszanka niezwiązana z kruszywem $C_{50/30}$, E_2 >160MPa
georuszt trójosiowy heksogenalny typu 1, E_2 >100MPa
25cm mieszanka mineralna niezwiązana z kruszywem C_{NR} 0/31,5mm
georuszt trójosiowy heksogenalny typu 2
istniejące podłoże stabilizowane i profilowane mechanicznie E_2>25MPa

11. KONSTRUKCJA ZJAZDÓW PUBLICZNYCH, ZJAZDÓW INDYWIDUALNYCH

2cm nawierzchnia - podwójne powierzchniowe utrwalenie przy użyciu grysów bazaltowych o uziarnieniu 8/ 12mm i 4/ 6
44cm podbudowa zasadnicza - mieszanka niezwiązana z kruszywem $C_{50/30}$ układana w dwóch warstwach
georuszt trójosiowy heksogenalny typu 1, E_2 >100MPa
25cm mieszanka mineralna niezwiązana z kruszywem C_{NR} 0/31,5mm
georuszt trójosiowy heksogenalny typu 2
istniejące podłoże stabilizowane i profilowane mechanicznie E_2>25MPa

I - OBRZEŻE BETONOWE 8x30
- obrzeże betonowe montowane na świeżym niezwiązanym betonie
- ława z betonu C 12/ 15 z oporem. Beton w ilości 0,065m3/ mb

II - KRAWĘŻNIK BETONOWY 20x30
- krawężnik betonowy montowany na świeżym niezwiązanym betonie
- ława z betonu C 16/ 20 z oporem. Beton w ilości 0,085m3/ mb

III - KRAWĘŻNIK GRANITOWY NAJAZDOWY 20x22
- krawężnik granitowy montowany na świeżym niezwiązanym betonie
- ława z betonu C 16/ 20 z oporem. Beton w ilości 0,075m3/ mb

IV - KRAWĘŻNIK GRANITOWY 20x30
- krawężnik granitowy montowany na świeżym niezwiązanym betonie
- ława z betonu C 16/ 20 z oporem. Beton w ilości 0,085m3/ mb

V - OPORNIK BETONOWY 12X25
- opornik betonowy montowany na świeżym niezwiązanym betonie
- ława z betonu C 16/ 20 z obustronnym oporem. Beton w ilości 0,11m3/ mb

UWAGA
1. Odsadki na poszczególnych warstwach wykonać szerokości 20cm
2. Pod warstwą ścieralną i warstwą wiążącą wykonać spryskanie nawierzchni bitumicznej w ilości min 0,5kg/ m2 przy idziale emulsji kationowej szybkorozpadowej modyfikowanej

temat: ROZBUDOWA DROGI WOJEWÓDZKIEJ NR 454 NA ODCINKU KRZYWA GÓRA-POKÓJ W KM 27+300-28+550		inwestor: Zarząd Dróg Wojewódzkich w Opolu, ul. Oleska 127, 45-231 Opole	
treść: PRZEKROJE TYPOWE		biuro projektowe: USŁUGI PROJEKTOWE "PRO-ZAT" mgr inż.Andrzej Zaniat	
projektował / sprawdził:	podpis:		
mgr inż. Andrzej Zaniat		stadium: projekt wykonawczy	skala: 1:50
mgr inż. Grzegorz Glanowski		nr rys. 2.1	