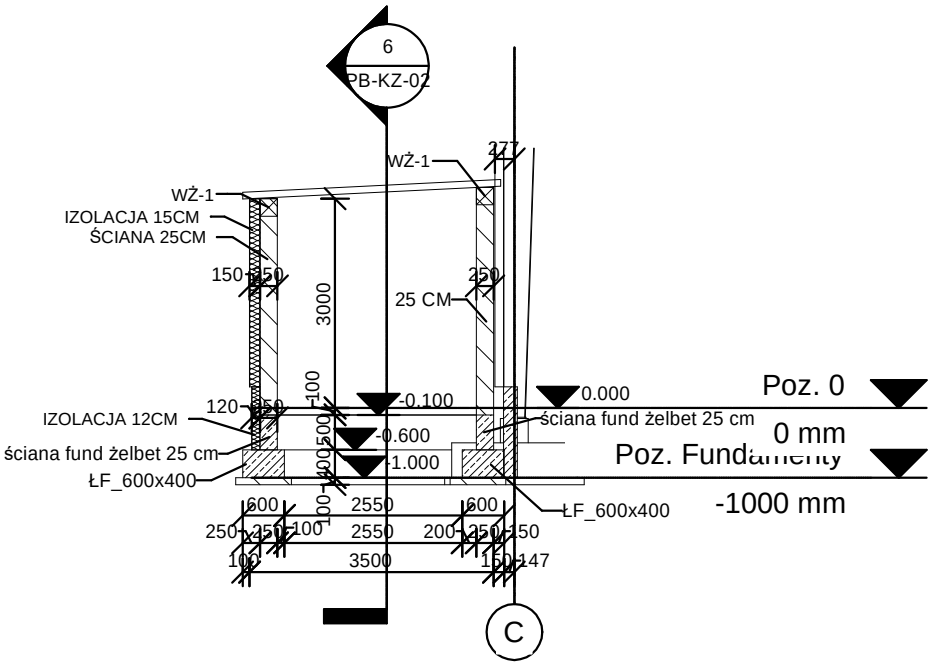
6
PB-KZ-02
WŻ-1
IZOLACJA 15CM
ŚCIANA 25CM
IZOLACJA 12CM
ściana fund żelbet 25 cm
ŁF_600x400
25 CM
3000
-0.100
-0.600
-1.000
0.000
ściana fund żelbet 25 cm
ŁF_600x400
Poz. 0
0 mm
Poz. Fundamenty
-1000 mm
2550
3500
C

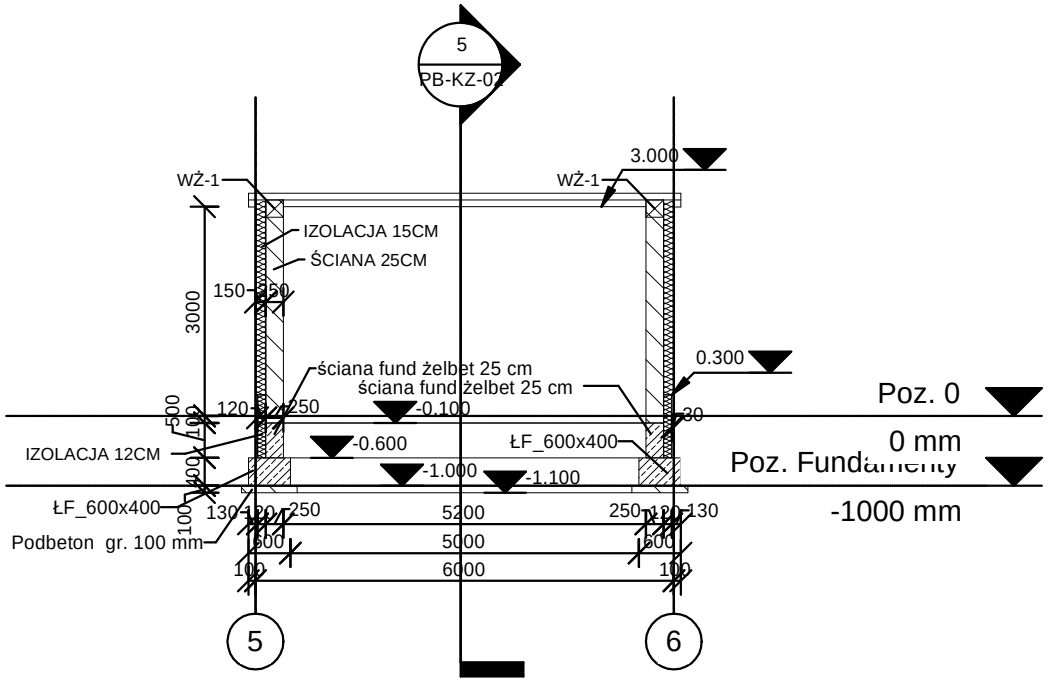
5
PB-KZ-02
WŻ-1
IZOLACJA 15CM
ŚCIANA 25CM
3000
ściana fund żelbet 25 cm
ściana fund żelbet 25 cm
IZOLACJA 12CM
ŁF_600x400
Podbeton gr. 100 mm
3.000
0.300
-0.100
-0.600
-1.000
-1.100
ŁF_600x400
Poz. 0
0 mm
Poz. Fundamenty
-1000 mm
5200
5000
6000
5
6