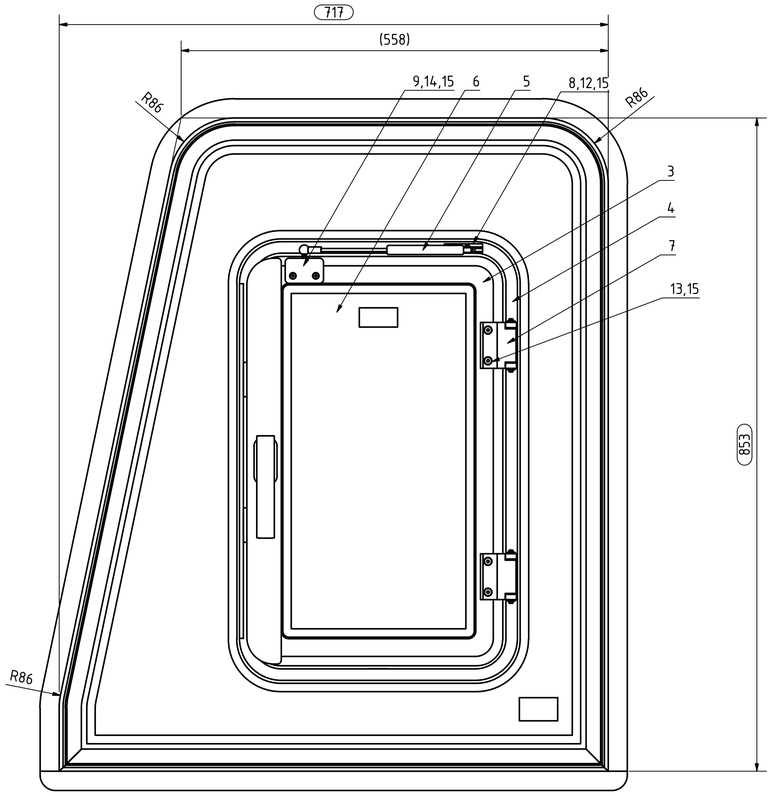

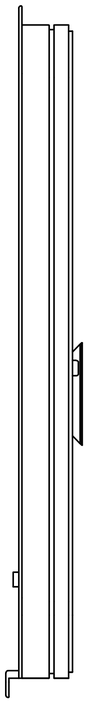

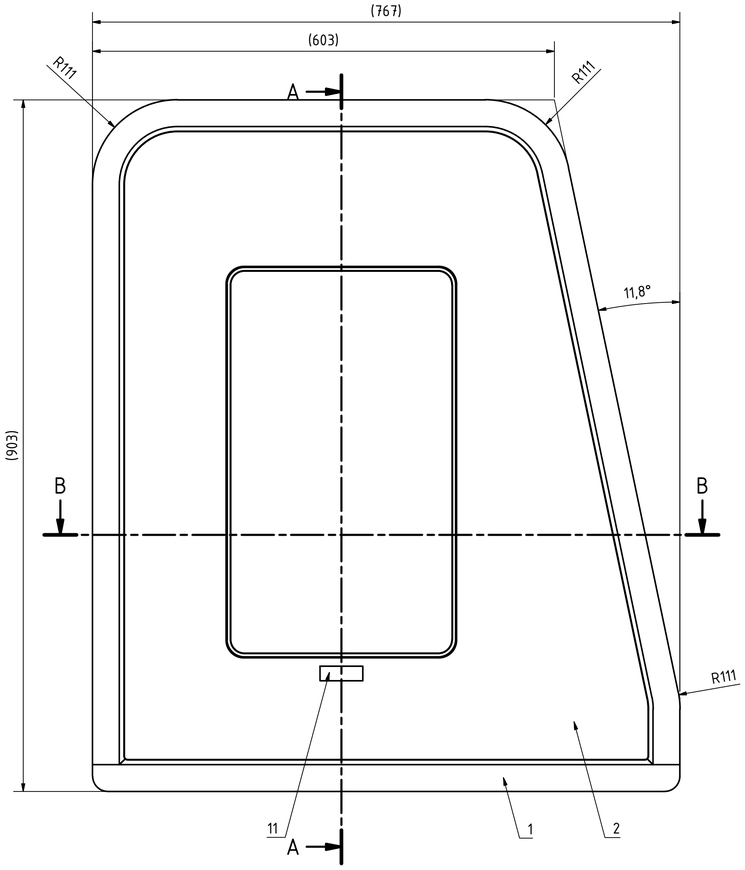

A-A (1 : 4)

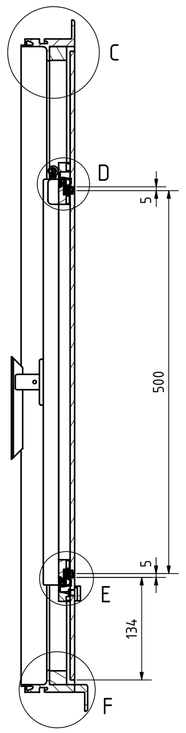

C (1 : 1)

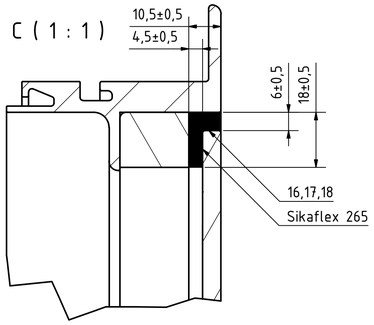

E (1 : 1)

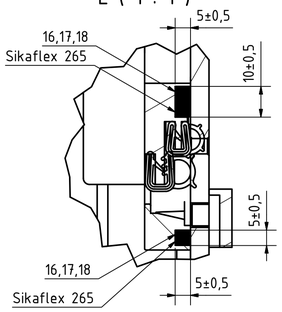

B-B (1 : 4)

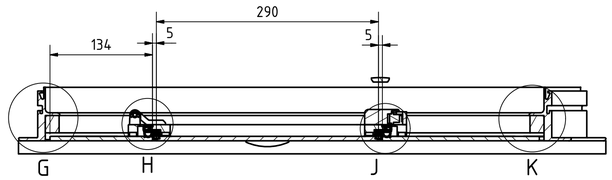

D (1 : 1)

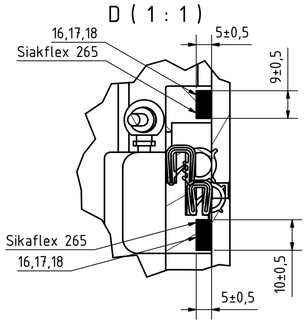

F (1 : 1)

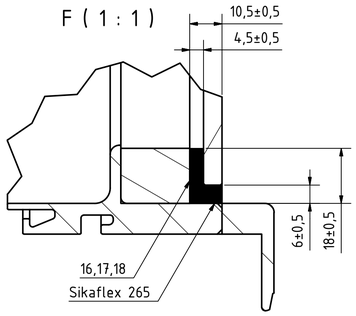

K (1 : 1)

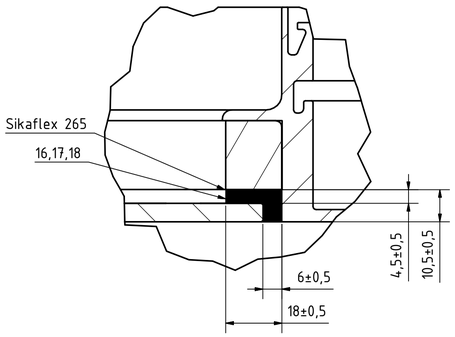

G (1 : 1)

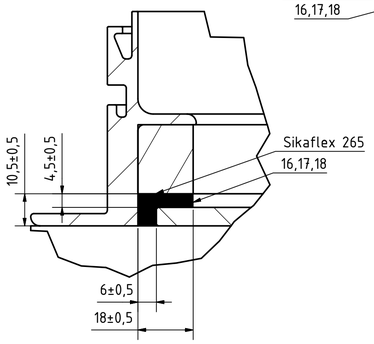

H (1 : 1)

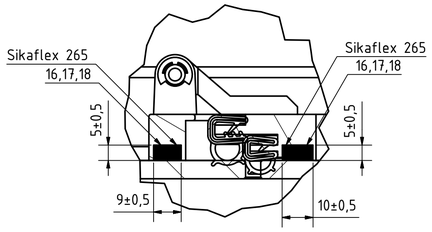

J (1 : 1)

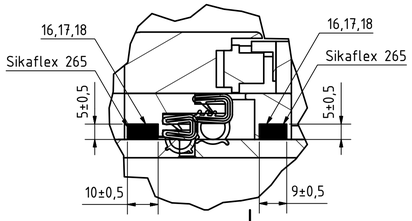

Uwagi:
1) Kleić stosując Sikaflex 265 zgodnie z instrukcją klejenia Rawag nr IT-104.
2) Szybę poz.6 wklejać licując z szybą z poz. 2.
3) Połączenia gwintowane wykonać zgodnie z instrukcją I-02-DT.
4) Do połączeń gwintowych stosować klej Loctite 243 zgodnie z instrukcją IT-56.
5) Elementy mocowania sprężyny gazowej odwiercać na montażu końcowym tak, aby kąt otwarcia wynisił 90°.
6) Znakować zgodnie z instrukcją IT-100.
7) Normy dotyczące wykonania (wymiarowania): PN-EN ISO 22768, SAE J 673.
8) Elementy aluminiowe malować proszkowo na kolor RAL 7001 gładki połysk P2 (rama stała), RAL 9011 gładki mat P4 (okno uchylne).

Wersje wykonania:
35-509-0036-101 - jak na rysunku (szyby z cechą nr35-570-1302-302 - NEWAG)
35-509-0036-102 - jak na rysunku (szyby z cechą nr35-570-0330-302)
35-509-0036-201 - lustrzane odbicie (szyby z cechą nr35-570-1302-302 - NEWAG)
35-509-0036-202 - lustrzane odbicie (szyby z cechą nr35-570-0330-302)

01	02	05	11	12	13	16	21	22	23	26	31	41	51	91	840
1	1	2	1	1	1	1	1	1	1	1	1	1		2	1

Projekt:
Okno maszynisty EN57 NEWAG

Dokumentacja stanowi własność RFWW "RAWAG" sp. z o.o.
Zmiana, kopiowanie, rozpowszechnianie oraz wykorzystywanie dla celów innych niż przewidziano w umowie lub zamówieniu wymaga pisemnej zgody RFWW RAWAG sp. z o.o w Rawiczu pod rygorem skutków prawnych

Normy i tolerancje: PN EN ISO 2768-mK
ISO 1302
Skala:
Waga:
Materiał:

	Data	Nazwisko
Rysował	2014-03-18	D. Rado
Sprawdził	2014-03-18	M. Łukowiak
Zatwierdził	2014-03-18	M. Paryna

Nazwa:
Okno maszynisty EN57 NEWAG

RAWICKA FABRYKA WYPOSAŻENIA WAGONÓW
RAWAG sp. z o.o.
Rawicz ul.Tyniecka 5, tel.0655462424, www.rawag.pl

Nr. rysunku
35-509-0036-000

Nr. arkusza 1 /1
Rozmiar arkusza A1

Zast. rys.

Stan	Zmiany	Data	Nazwa