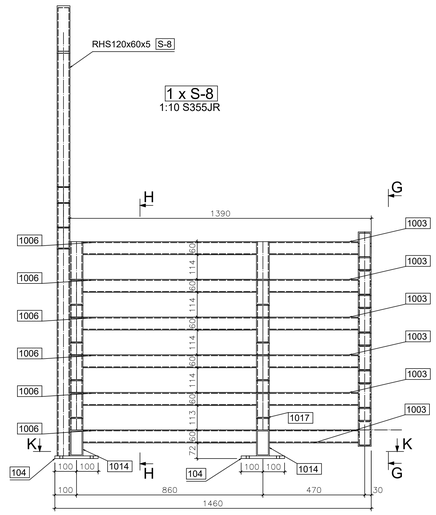

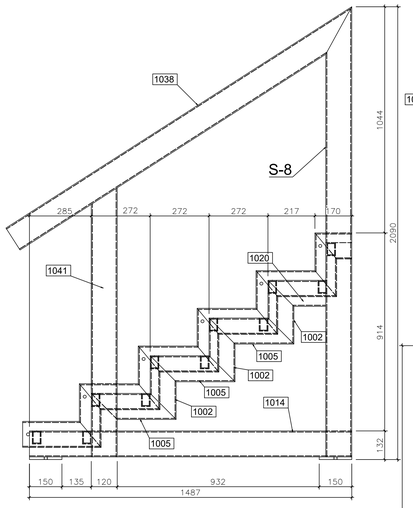

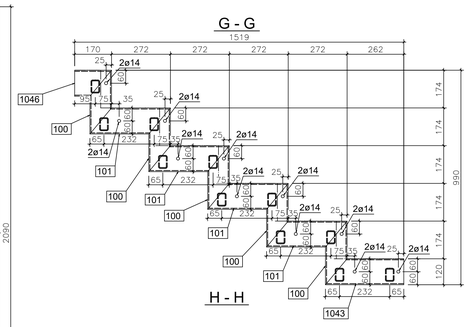

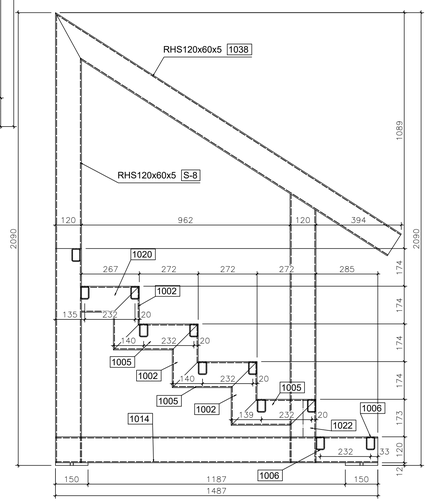

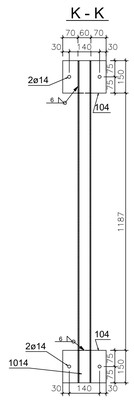

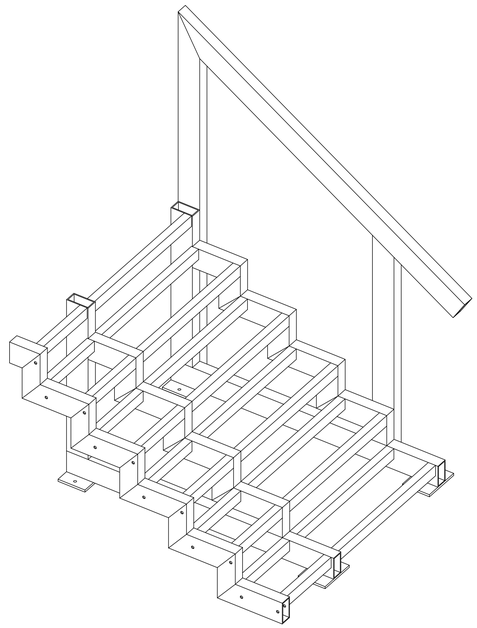

Pozycja	Nazwa	Ilość [szt.]	Długość [mm]	Materiał	Waga szt. [kg]	Waga calk. [kg]
S-8	**wykonać x**	**1**				
1046	RHS120x60x5	1	170	S355JR	2.18	2.18
1043	RHS120x60x5	1	362	S355JR	4.63	4.63
1041	RHS120x60x5	1	1243	S355JR	15.91	15.91
1038	RHS120x60x5	1	1895	S355JR	24.25	24.25
1037	RHS120x60x5	1	2078	S355JR	26.6	26.6
1022	RHS120x60x5	2	173	S355JR	2.21	4.43
1020	RHS120x60x5	2	267	S355JR	3.42	6.83
1017	RHS120x60x5	2	869	S355JR	11.12	22.25
1014	RHS120x60x5	2	1487	S355JR	19.04	38.08
1006	RHS60x40x4	11	800	S355JR	4.36	47.96
1005	RHS120x60x5	6	392	S355JR	5.02	30.09
1003	RHS60x40x4	11	410	S355JR	2.23	24.58
1002	RHS120x60x5	6	294	S355JR	3.76	22.58
104	BL12x200x150	4	200	S355JR	2.83	11.3
101	RHS120x60x5	4	372	S355JR	4.76	19.04
100	RHS100x60x5	5	294	S355JR	3.32	16.61
Razem:		60				317.31
					Spoiny 1.8%	5.71
					Razem:	**323.02**
					x 1	**323.02**
S-10	**wykonać x**	**1**				
1045	RHS120x60x5	1	197	S355JR	2.52	2.52
1044	RHS120x60x5	1	300	S355JR	3.84	3.84
1042	RHS120x60x5	1	1083	S355JR	13.86	13.86
1036	RHS120x60x5	1	2081	S355JR	26.64	26.64
1035	RHS120x60x5	1	2252	S355JR	28.83	28.83
1021	RHS120x60x5	2	242	S355JR	3.1	6.19
1019	RHS120x60x5	2	272	S355JR	3.48	6.96
1018	RHS120x60x5	2	869	S355JR	11.12	22.25
1016	RHS120x60x5	2	1209	S355JR	15.48	30.95
1008	RHS120x60x5	2	1445	S355JR	18.5	36.99
1006	RHS60x40x4	9	800	S355JR	4.36	39.24
1005	RHS120x60x5	6	392	S355JR	5.02	30.09
1003	RHS60x40x4	9	410	S355JR	2.23	20.11
1002	RHS120x60x5	8	294	S355JR	3.76	30.11
104	BL12x200x150	4	200	S355JR	2.83	11.3
102	RHS100x60x5	1	294	S355JR	3.32	3.32
101	RHS120x60x5	3	372	S355JR	4.76	14.28
100	RHS100x60x5	3	294	S355JR	3.32	9.97
Razem:		58				337.44
					Spoiny 1.8%	6.07
					Razem:	**343.51**
					x 1	**343.51**
					Całość razem:	**666.53**

1 x S-10
1:10 S355JR

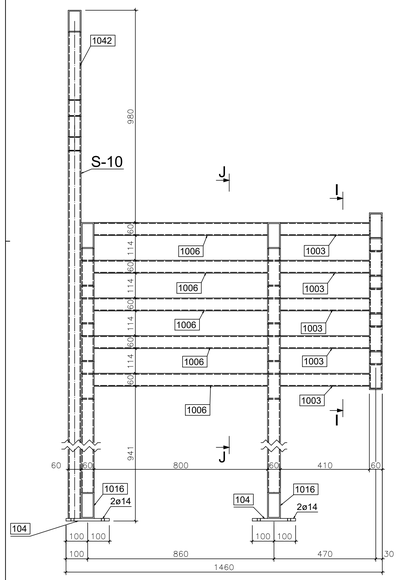

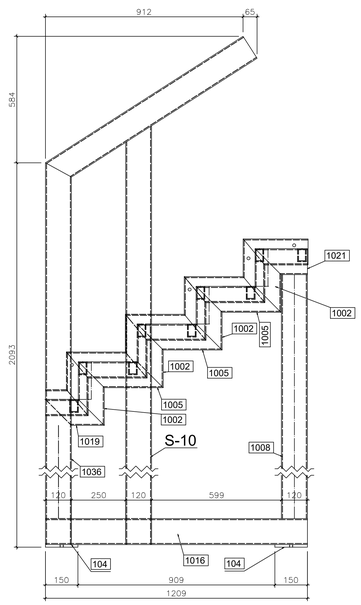

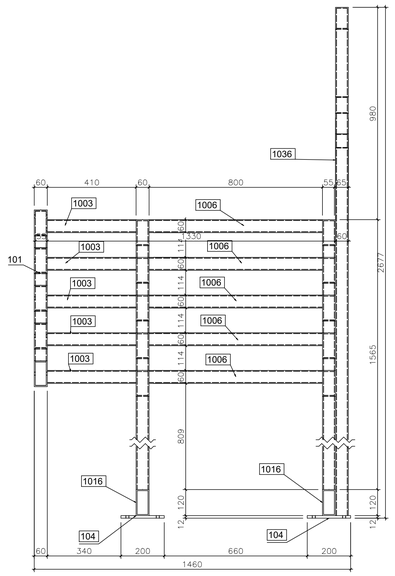

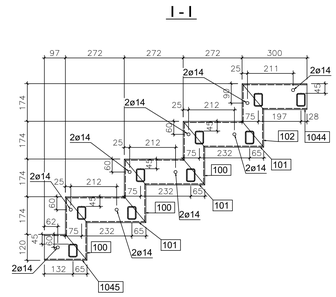

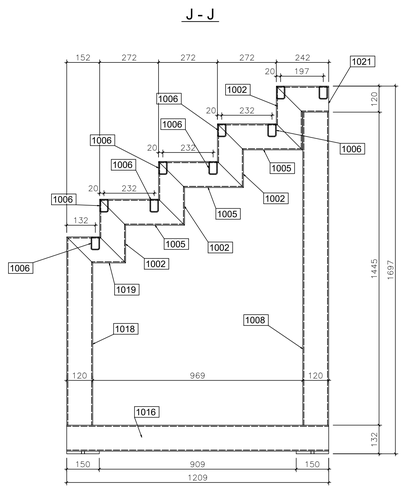

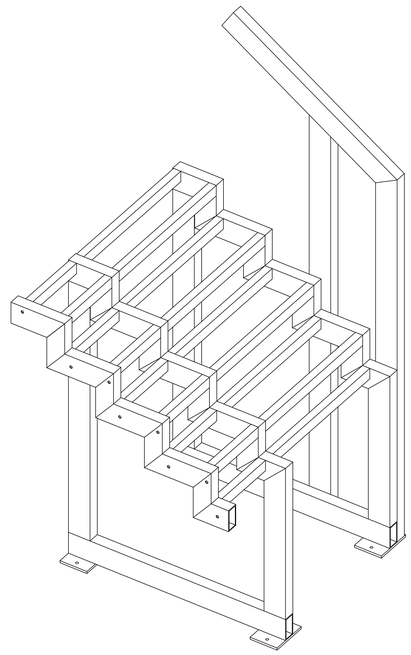

ŚRUBY KL. 4.8
ELEKTRODY EA 1.46
KONSTRUKCJA OCYNKOWANA

	NAZWISKO	NR UPR.	PODPIS	DATA
ZLECENIODAWCA :				
PROJEKTOWAŁ :	K.C			
RYSOWAŁ :	K.C			3/31/2020
SPRAWDZIŁ :				

INWESTOR : Miejska Biblioteka Publiczna

OBIEKT : Budowy antresoli w pomieszczeniu Miejskiej Biblioteki Publicznej w Kamiennej Górze.

PROJEKT : Stalowa konstrukcja antresoli
NR :

SKALA :	NAZWA PLIKU :	NR RYSUNKU	DATA DRUKU	NR REV.
1:10		PW-K-005		Rew0