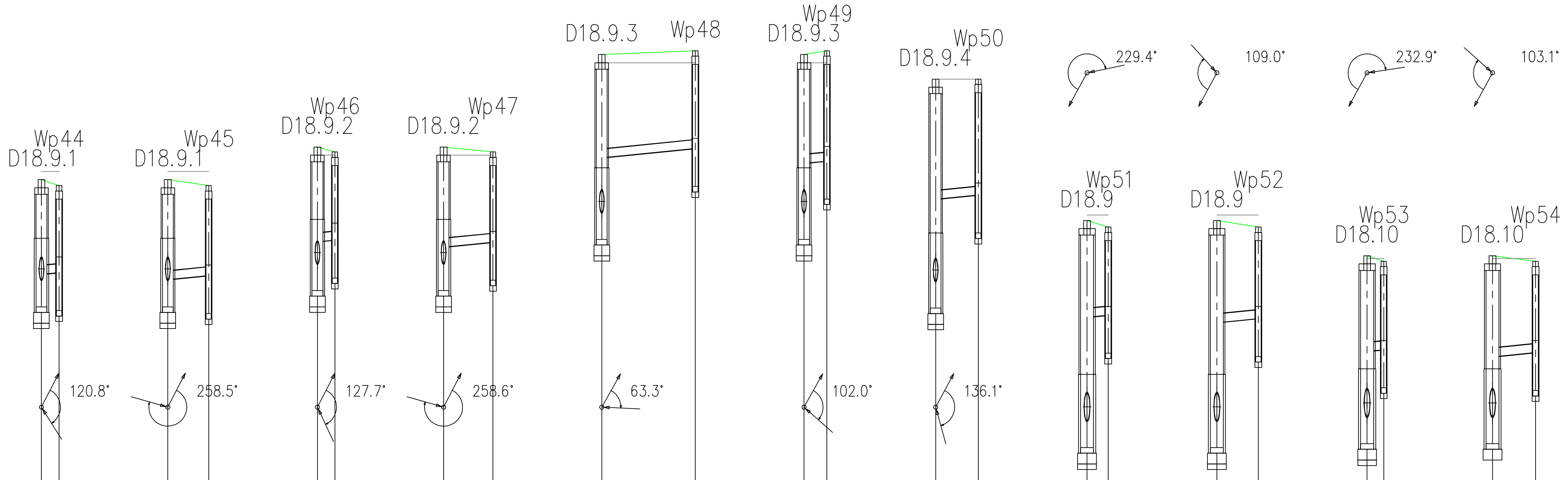

OZNACZENIE PROFILU:
POZIOM PORÓWNAWCZY

xxx xxx xxx

OZNACZENIE PROFILU	Poziom porównawczy	Opis	PROJ. RZĘDNA TERENU	RZĘDNA TERENU ISTN.	RZĘDNA DNA KANAŁU	ZAGŁĘBIENIE DNA KANAŁU	SPADKI, DŁUGOŚCI	ŚREDNICA, MATERIAŁ	ODLEGŁOŚCI
wp44 (D18.9.1 – Wp44)	150.00m n.p.m.	studnia PEHD ø1.0m, Rz.d.=160.31; Proj. włączenie do kanału ø400, Rz.d.=160.81; wpust uliczny ø0.500m, Rz.d.=160.24	162.65 / 162.54	162.80 / 162.80	160.81 / 160.91 / 160.94	1.84 / 1.74 / 1.60	2% 1.6m		0.0 / 1.6
wp45 (D18.9.1 – Wp45)	150.00m n.p.m.	studnia PEHD ø1.0m, Rz.d.=160.31; Proj. włączenie do kanału ø400, Rz.d.=160.81; wpust uliczny ø0.500m, Rz.d.=160.19	162.65 / 162.54	162.80 / 162.80	160.81 / 160.89	1.84 / 1.65	2% 3.8m	ø0.160 PVC SN8	0.0 / 3.8
wp46 (D18.9.2 – Wp46)	150.00m n.p.m.	studnia PEHD ø1.0m, Rz.d.=160.61; Proj. włączenie do kanału ø400, Rz.d.=161.11; wpust uliczny ø0.500m, Rz.d.=160.84	163.25 / 163.16	163.10 / 163.10	161.11 / 161.51 / 161.54	2.14 / 1.74 / 1.62	2% 1.6m		0.0 / 1.6
wp47 (D18.9.2 – Wp47)	150.00m n.p.m.	studnia PEHD ø1.0m, Rz.d.=160.61; Proj. włączenie do kanału ø400, Rz.d.=161.11; wpust uliczny ø0.500m, Rz.d.=160.80	163.25 / 163.16	163.10 / 163.10	161.11 / 161.41 / 161.50	2.14 / 1.84 / 1.66	2% 4.5m	ø0.160 PVC SN8	0.0 / 4.5
wp48 (D18.9.3 – Wp48)	150.00m n.p.m.	studnia PEHD ø1.0m, Rz.d.=161.55; Proj. włączenie do kanału ø400, Rz.d.=162.05; wpust uliczny ø0.500m, Rz.d.=162.52	164.95 / 165.02	164.80 / 164.80	162.05 / 163.05 / 163.22	2.90 / 1.90 / 1.80	2% 8.6m	ø0.160 PVC SN8	0.0 / 8.6
wp49 (D18.9.3 – Wp49)	150.00m n.p.m.	studnia PEHD ø1.0m, Rz.d.=161.55; Proj. włączenie do kanału ø400, Rz.d.=162.05; wpust uliczny ø0.500m, Rz.d.=162.29	164.95 / 165.02	164.80 / 164.80	162.05 / 162.95 / 162.99	2.90 / 2.00 / 2.03	2% 2.1m	ø0.160 PVC SN8	0.0 / 2.1
wp50 (D18.9.4 – Wp50)	155.00m n.p.m.	studnia PEHD ø1.0m, Rz.d.=165.29; Proj. włączenie do kanału ø400, Rz.d.=165.79; wpust uliczny ø0.500m, Rz.d.=166.67	169.50 / 169.50	169.50 / 169.50	165.79 / 167.29 / 167.37	3.71 / 2.21 / 2.13	2% 3.9m	ø0.160 PVC SN8	0.0 / 3.9
wp51 (D18.9 – Wp51)	150.00m n.p.m.	studnia PEHD ø1.2m, Rz.d.=157.72; Proj. włączenie do kanału ø500, Rz.d.=158.22; wpust uliczny ø0.500m, Rz.d.=159.46	161.90 / 161.78	162.00 / 162.00	158.22 / 160.12 / 160.16	3.68 / 1.78 / 1.62	2% 1.9m		0.0 / 1.9
wp52 (D18.9 – Wp52)	150.00m n.p.m.	studnia PEHD ø1.2m, Rz.d.=157.72; Proj. włączenie do kanału ø500, Rz.d.=158.22; wpust uliczny ø0.500m, Rz.d.=159.40	161.90 / 161.78	162.00 / 162.00	158.22 / 160.02 / 160.10	3.68 / 1.88 / 1.68	2% 3.8m	ø0.160 PVC SN8	0.0 / 3.8
wp53 (D18.10 – Wp53)	150.00m n.p.m.	studnia PEHD ø1.2m, Rz.d.=157.79; Proj. włączenie do kanału ø500, Rz.d.=158.29; wpust uliczny ø0.500m, Rz.d.=158.82	161.25 / 161.15	161.20 / 161.20	158.29 / 159.49 / 159.52	2.96 / 1.76 / 1.63	2% 1.5m		0.0 / 1.5
wp54 (D18.10 – Wp54)	150.00m n.p.m.	studnia PEHD ø1.2m, Rz.d.=157.79; Proj. włączenie do kanału ø500, Rz.d.=158.29; wpust uliczny ø0.500m, Rz.d.=158.77	161.25 / 161.15	161.20 / 161.20	158.29 / 159.39 / 159.47	2.96 / 1.86 / 1.68	2% 4.0m	ø0.160 PVC SN8	0.0 / 4.0

Generator rysunkowy 7.33.6 (www.epi-graf.com.pl)
Nazwa pliku: 2017_10_22 Os Lesne tm Projekt: 1

B&B Jan Burglin 89-600 Chojnice ul.Angowicka 68a

Inwestor: GMINA MIEJSKA CHOJNICE, Stary Rynek 1 89-600 Chojnice			Nr proj.
Obiekt: Odwodnienie i budowa ulic na terenie miasta Chojnice dla oś. Leśnego	Skala: 1:100/500	Branża: sanitarna	Nr rys. P-16
Treść rysunku: Profil podłużny kanalizacji sanitarnej P-16	Projektant branży sanitarnej:	mgr inż. Jan Burglin, Upr. bud. do projektowania bez ograniczeń w specjalności sanitarnej, Nr ewid. GPKG-I-7342-24/95	
Data: 25.05.2022 r.	Strona w projekcie:		33